23 112 A00 **ALLURE BRILLIANT СМЕСИТЕЛ ЗА УМИВАЛНИК 1/2", ЕДНОРЪКОХВАТКОВ, L-РАЗМЕР**

PRODUCT DESCRIPTION
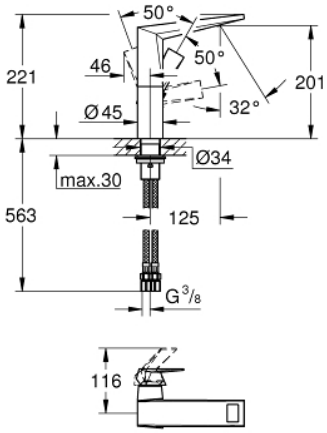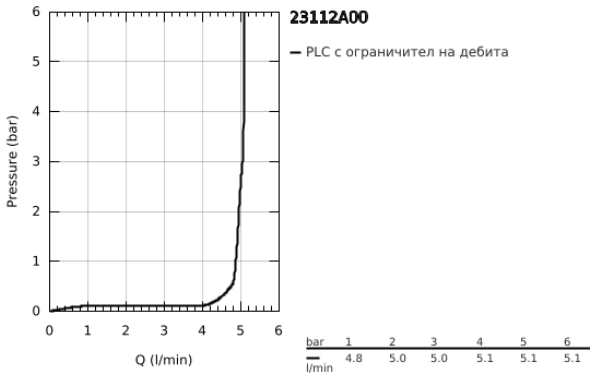
- Colour: hard graphite
- Еднодупков монтаж
- GROHE SilkMove 28 mm керамичен картуш
- Температурен ограничител
- GROHE LongLife finish
- 5.0 l/min. дебитен ограничител
- GROHE FastFixation монтаж
- Чучур с вграден аератор
- Без изпразнител
- Меки връзки
- Минимално налягане 1 bar.