24 363 KF0 **ATRIO СМЕСИТЕЛ ЗА УМИВАЛНИК 1/2", ЕДНОРЪКОХВАТКОВ, М-РАЗМЕР**

PRODUCT DESCRIPTION

- Colour: phantom black
- Еднодупков монтаж
- GROHE SilkMove 28 mm керамичен картуш
- С температурен ограничител
- GROHE EcoJoy - технология за намаляване разхода на вода
- максимален дебит (при 3 bar): 5 l/min
- Въртящ се извит чучур с аератор
- с ограничител
- Завъртане на 0° / 150° / 360°
- Push-open изпразнител 1 1/4"
- Меки връзки

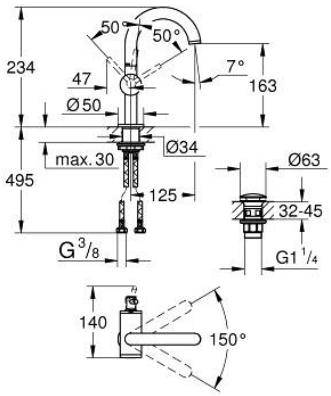

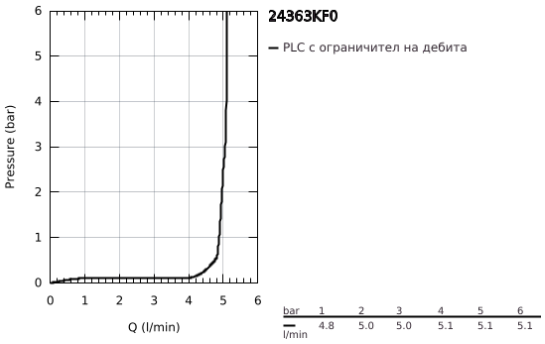

24 363 KF0 **ATRIO СМЕСИТЕЛ ЗА УМИВАЛНИК 1/2", ЕДНОРЪКОХВАТКОВ, M-РАЗМЕР**

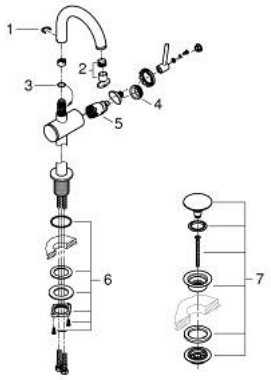

SPARE PARTS, януари 2024 – now

1: Предпазен пръстен (Spare part-nr. 4826600M)

2: Ламинарен аератор (Spare part-nr. 48408000)

3: Sealing washer (Spare part-nr. 0128500M)

4: Fitting ring (Spare part-nr. 07419000)

5: Картуш (Spare part-nr. 46963000)

6: Монтажен комплект (Spare part-nr. 48384000)

7: Сифон с натискане (Spare part-nr. 65807KF0)