31 563 SD1 **K500 МИВКА ОТ НЕРЪЖДАЕМА СТОМАНА С ОТЦЕДНИК**

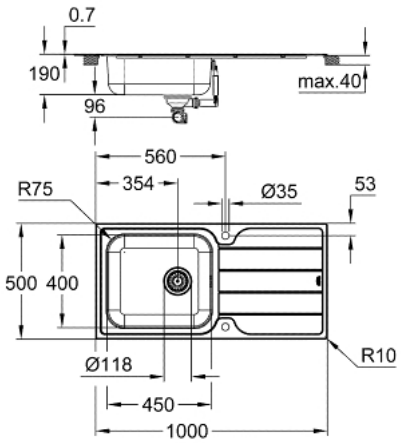

PRODUCT DESCRIPTION

- Colour: неръждаема стомана
- модел: K500 60-S 100/50 1.0 rev
- вид монтаж: стандартен или върху плот без ръб
- материал: неръждаема стомана AISI 304 (V2A)
- дебелина на материала: 0.7 мм
- GROHE LongLife finish
- покритие: сатенено
- GROHE Whisper
- отвор (при стандартен монтаж): 990 x 490 мм
- размери: 1000 x 500 mm
- 1 корито: 450 x 400 x 180 мм
- външен радиус: R6 (стандартен монтаж), вътрешен радиус на корито: R75
- GROHE FastFixation система за бързо инсталиране
- с възможност за монтиране хоризонтално или вертикално
- отвор (при стандартен монтаж): 990 x 490 мм
- отвори за пробиване: 2 x 35 мм
- изпразнител: Ø 3.5"/90 mm цедка за отпадъци с автоматичен изпразнител
- аксесоарите включват: автоматичен изпразнител, отпадъчен комплект, цедка, монтажен комплект
- възможност за автоматичен изпразнител (40 986 SD0)
- брой включени крепежни елементи (стандартен монтаж): 16

31 563 SD1 **K500 МИВКА ОТ НЕРЪЖДАЕМА СТОМАНА С ОТЦЕДНИК**

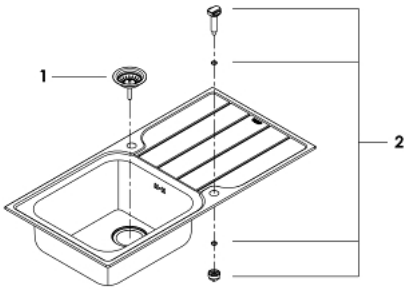

SPARE PARTS, август 2019 – now

1: Тапа за отточен сифон (Spare part-nr. 42588SD0)

2: Завъртаща ръкохватка<br type="_moz" /> (Spare part-nr. 42587SD0)