31 564 SD0 **K300 МИВКА ОТ НЕРЪЖДАЕМА СТОМАНА С ОТЦЕДНИК**

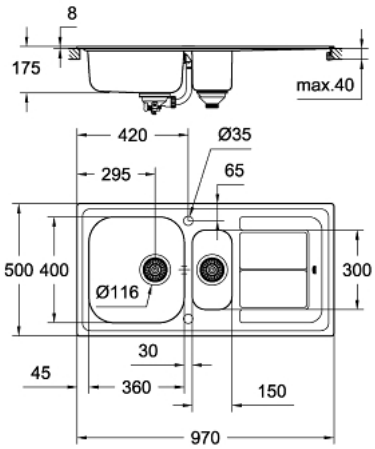

PRODUCT DESCRIPTION

- Colour: неръждаема стомана
- модел: K300 60-S 97/50 1.5 rev
- тип монтаж: стандартно вграждане
- материал: неръждаема стомана AISI 304 (V2A)
- дебелина на материала: 0.7 мм
- GROHE LongLife finish
- покритие: сатенено
- GROHE Whisper
- мин. размер на шкафа: 600 мм
- размери: 970 x 500 мм
- единично корито: 360 x 400 x 175 мм
- 2-ро корито: 150 x 300 x 150 mm
- GROHE FastFixation монтаж
- с възможност за монтиране хоризонтално или вертикално
- изрез: 950 x 480 мм
- отвори за пробиване: 2 x 35 мм
- отцедник: автоматичен изпразнител
- аксесоарите включват: автоматичен изпразнител, отпадъчен комплект, цедка, монтажен комплект
- брой включени крепежни елементи (стандартен монтаж): 8
- външен радиус: R10, вътрешен радиус на корито: R95

31 564 SD0 **K300 МИВКА ОТ НЕРЪЖДАЕМА СТОМАНА С ОТЦЕДНИК**

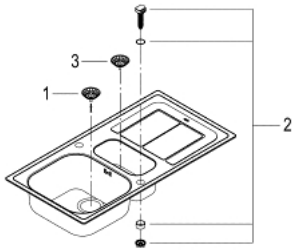

SPARE PARTS, септември 2017 – now

1: Тапа за отточен сифон (Spare part-nr. 42576SD0)

2: Въртящ елемент (Spare part-nr. 42575SD0)

3: Тапа за отточен сифон (Spare part-nr. 42580SD0)