31 585 SD0 **K800 МИВКА ОТ НЕРЪЖДАЕМА СТОМАНА**

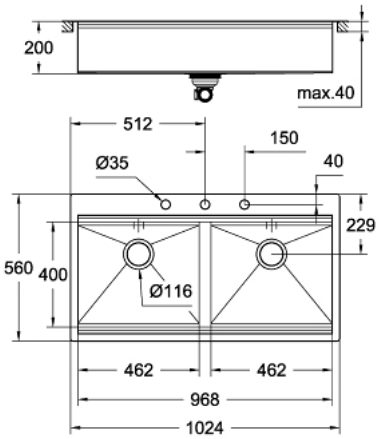

PRODUCT DESCRIPTION

- Colour: неръждаема стомана
- модел: K800 120-S 102.4 / 56 2.0
- тип монтаж: върху плот без ръб
- материал: неръждаема стомана AISI 304 (V2A)
- дебелина на материала: 1 мм
- GROHE Long-Life finish
- покритие: сатенено
- GROHE Whisper
- мин. размер на шкафа: 1200 мм
- размери: 1024 x 560 мм
- 2 еднакви по големина корита: 462 x 400 x 200 мм
- GROHE FastFixation монтаж
- отцедник: автоматичен изпразнител
- аксесоарите включват: автоматичен изпразнител, отпадъчен комплект, цедка, монтажен комплект
- amount of fasteners included (flush mount): 18
- outer radius: R10, inner bowl radius: R0

31 585 SD0 **K800 МИВКА ОТ НЕРЪЖДАЕМА СТОМАНА**

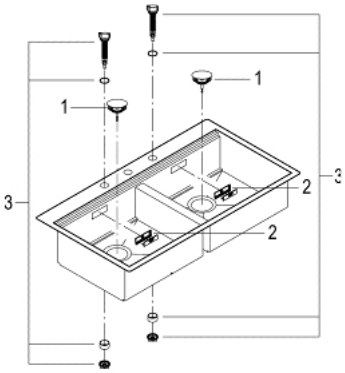

SPARE PARTS, септември 2017 – now

1: Тапа за отточен сифон (Spare part-nr. 42577SD0)

2: Покривен елемент (Spare part-nr. 42578SD0)

3: Въртящ елемент (Spare part-nr. 42573SD0)

4: Тапа за отточен сифон (Spare part-nr. 42576SD0)