# 31 586 SD1 **K800 МИВКА ОТ НЕРЪЖДАЕМА СТОМАНА**

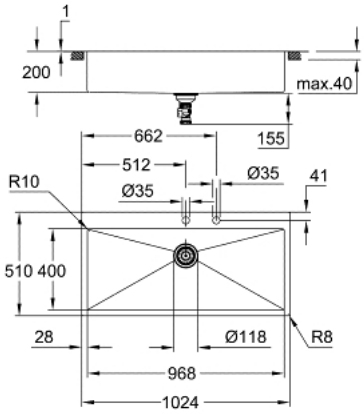


**PRODUCT DESCRIPTION**

- Colour: неръждаема стомана
- модел: K800 120-S 102.4/51 1.0
- вид монтаж: стандартен или върху плот без ръб
- материал: неръждаема стомана AISI 304 (V2A)
- дебелина на материала: 1 мм
- GROHE LongLife finish
- покритие: сатенено
- GROHE Whisper
- мин. размер на шкафа: 1200 мм
- размери: 1024 x 510 mm
- единично корито: 968 x 400 x 200 мм
- външен радиус: R3, вътрешен радиус на корито: R10
- GROHE FastFixation система за бързо инсталиране
- отвор (при стандартен монтаж): 1009 x 495 mm (R3)
- отвор (върху плот без ръб): 1009 x 495 мм (R3)
- изпразнител: Ø 3.5"/90 mm цедка за отпадъци с автоматичен изпразнител
- аксесоарите включват: автоматичен изпразнител, отпадъчен комплект, цедка, монтажен комплект
- възможност за автоматичен изпразнител (40 986 SD0)

- брой включени крепежни елементи (стандартен монтаж): 12

# 31 586 SD1 **K800 МИВКА ОТ НЕРЪЖДАЕМА СТОМАНА**

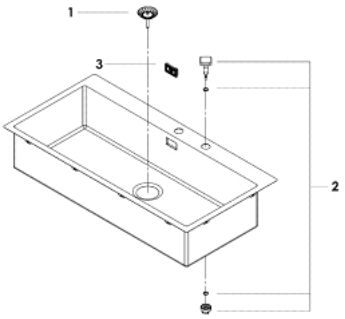


**SPARE PARTS**, октомври 2019 – now

1: Тапа за отточен сифон (Spare part-nr. 42588SD0)

2: Завъртаща ръкохватка<br type="_moz" /> (Spare part-nr. 42586SD0)

3: Покривен елемент (Spare part-nr. 42590SD0)